ACRIS®

VÁLVULAS ESFERA REVESTIDAS EM PFA

Amrēsist®

A Bray Company

WWW.AMRESIST.COM

Válvula Esfera Acris®
Revestida em PFA Passagem Plena

As válvulas esfera de passagem plena totalmente revestidas em PFA são projetadas para aplicações industriais corrosivas e de alta pueza com vedação 100% estanque.

Especificações & Normas

Diâmetro:	1" a 6" (25 a 150mm)
Classe de pressão:	até 17 bar (250 psi)
Temperatura:	-30ºC a 204ºC (-22ºF a 400ºF)
Norma do corpo:	ASME B16.34
Flanges:	ASME B16.5 Class 150 RF
Face a face:	ASME B16.10

1. As válvulas esfera de passagem plena totalmente revestidas em PFA são projetadas para aplicações industriais corrosivas e de alta pureza com vedação 100% estanque.
2. A esfera, haste e corpo totalmente revestidos em PFA oferecem resistência superior à corrosão, permeabilidade e contaminação microbiana para uma máxima pureza e confiabilidade.
3. A esfera e haste em uma única peça, robusta e de alta resistência, previne rupturas e limita a histerese para um acionamento confiável.
4. O sistema de engaxetamento ajustável com gaxetas em PTFE tipo Chevron eliminam vazamentos e reduzem as emissões fugitivas.
5. A sede resistente à corrosão em PTFE é projetada para vedação 100% estanque e baixo torque operacional.
6. O contato metal-metal da junta do corpo protege o revestimento interno de danos causados por forças externas.
7. O dispositivo de aterramento anti-estático previne o acúmulo de energia estática.
8. Base de montagem para atuador conforme ISO 5211 para fácil automação.

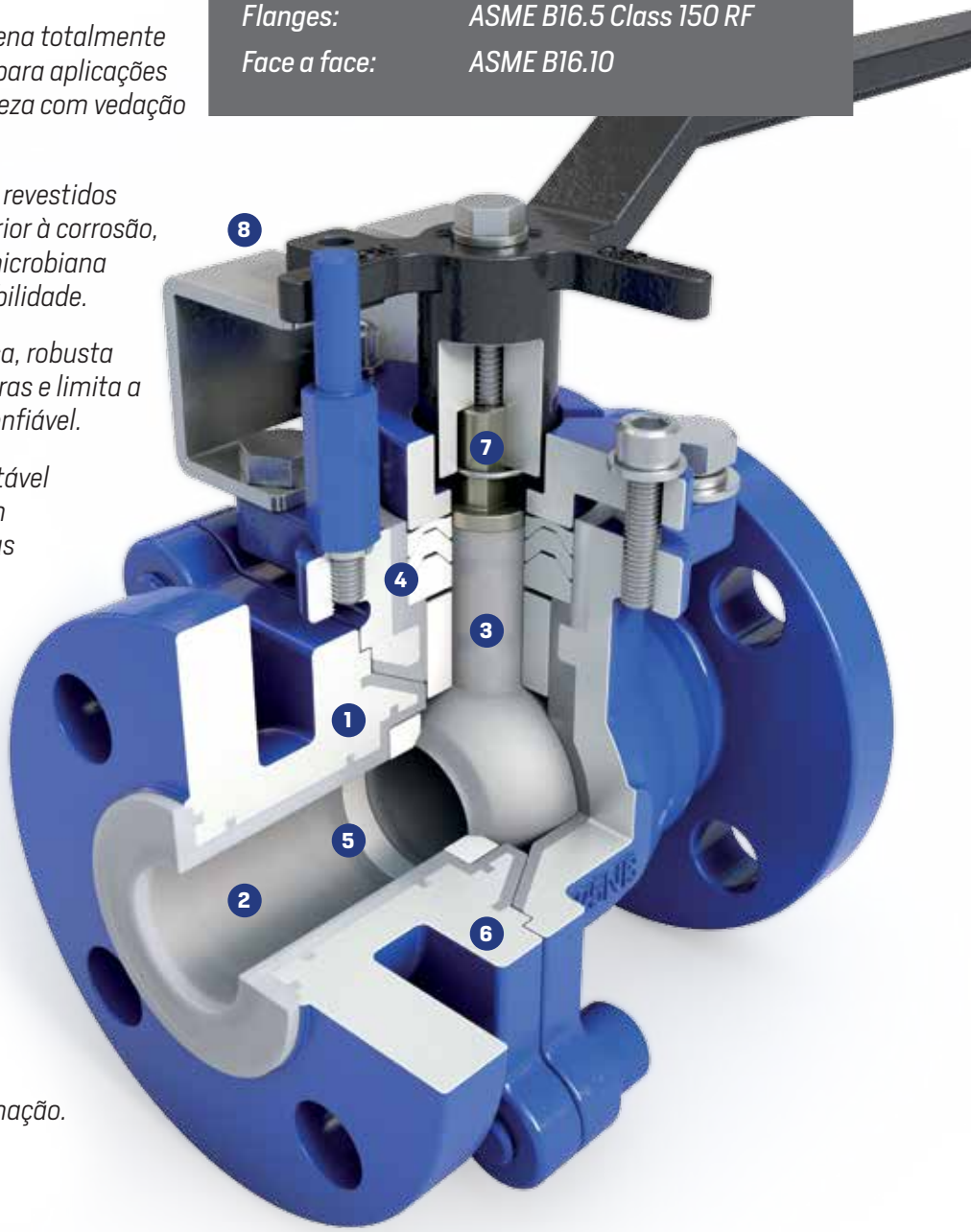

Válvula Esfera Acris® Revestida em PFA Passagem Reduzida

As válvulas esfera de passagem reduzida totalmente revestidas em PFA são projetadas para aplicações industriais corrosivas e de alta pueza com vedação 100% estanque.

Especificações & Normas

Diâmetro:	1" a 4" (25 a 100mm)
Classe de pressão:	até 17 bar (250 psi)
Temperatura:	-30ºC a 204ºC (-22ºF a 400ºF)
Norma do corpo:	ASME B16.34
Flanges:	ASME B16.5 Class 150 RF
Face a face:	ASME B16.10

1. A esfera, haste e corpo totalmente revestidos em PFA oferecem resistência superior à corrosão, permeabilidade e contaminação microbiana para uma máxima pureza e confiabilidade.
2. A esfera e haste em uma única peça, robusta e de alta resistência, previne rupturas e limita a histerese para um acionamento confiável.
3. O sistema de engaxetamento ajustável com gaxetas em PTFE tipo Chevron eliminam vazamentos e reduzem as emissões fugitivas.
4. A sede resistente à corrosão em PTFE é projetada para vedação 100% estanque e baixo torque operacional.
5. O contato metal-metal da junta do corpo protege o revestimento interno de danos causados por forças externas.
6. O dispositivo de aterramento anti-estático previne o acúmulo de energia estática.
7. Base de montagem para atuador conforme ISO 5211 para fácil automação.

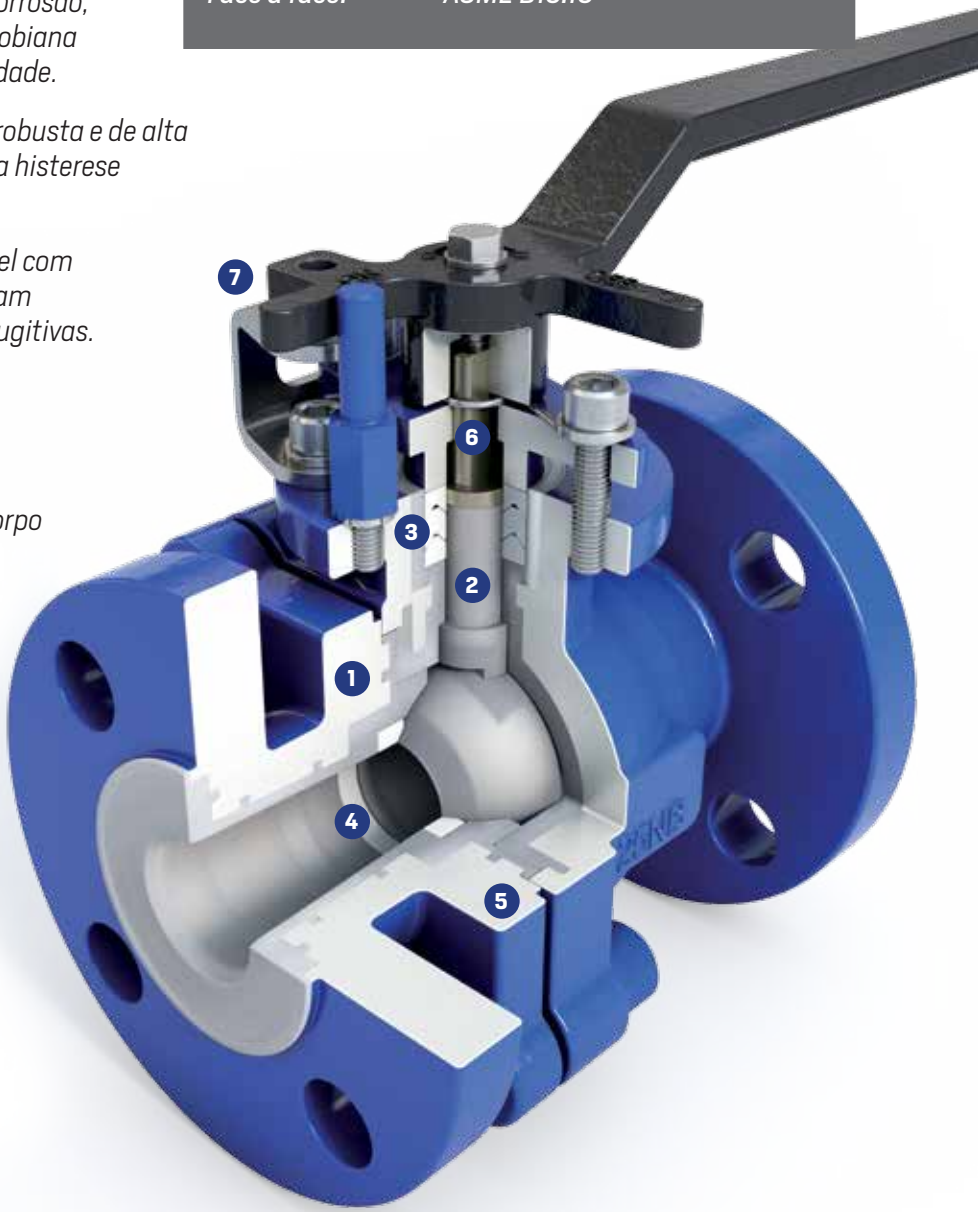

Amrēsist®

Dimensões das Válvulas Acris com Passagem Plena

DN (In.)	A	B1	C	ØD	PCD	ØE	F	G
1	5.00	0.98	0.67	4.25	3.12	0.63	7.00	4.30
1 ½	6.50	1.58	0.74	5.00	3.88	0.63	10.00	5.00
2	7.00	1.97	0.80	6.00	4.75	0.75	10.00	5.60
3	8.00	3.15	0.98	7.50	6.00	0.75	12.00	7.00
4	9.00	3.93	0.98	9.00	7.50	0.75	12.00	8.20
6	10.50	5.90	1.10	11.00	9.50	0.88	Caixa	Caixa

As dimensões são aproximadas e sujeitas as alterações.

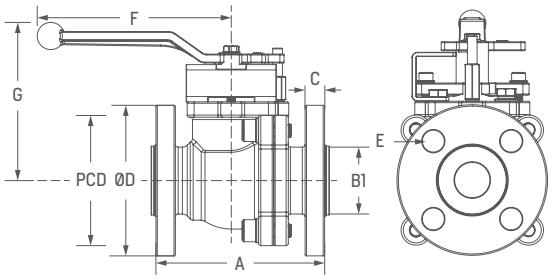

Especificações dos Materiais

Qtde.	Descrição	Material
2	Corpo	ASTM A216 WCB revestido em PFA
1	Esfera & Haste	Aço Inoxidável 304 revestido em PFA
1	Alavanca	Aço Carbono com pintura em epóxi
1	Gaxeta	PTFE
2	Sede	PTFE
–	Parafusos	18-8 (B7 - opcional)
1	Preme Gaxeta	Aço Inoxidável 304
1	Trava	Aço Inoxidável 304
1	Aterramento	Aço Inoxidável 304

**Esfera com furo de alívio opcional para serviço com gás cloro.*

Cv / Torque

DN	Cv	Torque (in-lbs.)
1	50	177
1 ½	185	222
2	320	310
3	805	443
4	1600	752
6	4500	1947

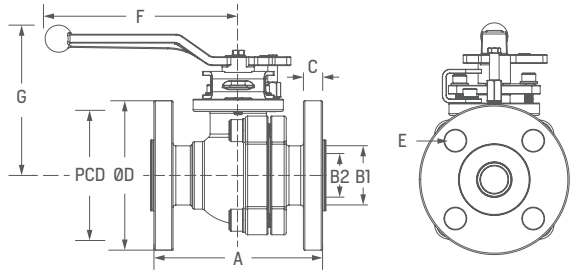

Dimensões das Válvulas Acris com Passagem Reduzida

Size (In.)	A	B1	B2	C	ØD	PCD	ØE	F	G
1	5.00	0.98	0.75	0.67	4.25	3.12	0.63	7.00	4.30
1 ½	6.50	1.58	0.98	0.74	5.00	3.88	0.63	10.00	5.00
2	7.00	1.97	1.58	0.80	6.00	4.75	0.75	10.00	5.60
3	8.00	3.15	2.56	0.98	7.50	6.00	0.75	12.00	7.00
4	9.00	3.93	3.15	0.98	9.00	7.50	0.75	12.00	8.20

Dimensions are approximate and subject to change.

Especificações dos Materiais

Qtde.	Descrição	Material
2	Corpo	ASTM A216 WCB revestido em PFA
1	Esfera*	Aço Inoxidável 304 revestido em PFA
1	Esfera & Haste	Aço Inoxidável 304 revestido em PFA
1	Alavanca	Aço Carbono com pintura em epóxi
1	Gaxeta	PTFE
2	Sede	PTFE
–	Parafusos	18-8 (B7 - opcional)
1	Preme Gaxeta	Aço Inoxidável 304
1	Trava	Aço Inoxidável 304
1	Aterramento	Aço Inoxidável 304

**Esfera com furo de alívio opcional para serviço com gás cloro.*

Cv / Torque

DN	Cv	Torque (in-lbs.)
1	30	135
1 ½	45	180
2	198	250
3	350	375
4	640	535

Especificação de compra da Válvula Esfera Acris

Esfera Passagem Plena (Esfera & Haste em uma peça)

Diâmetro	1" a 6"
Tipo de Corpo	FF = Flangeada Passagem Plena
Material do Corpo	1f = Aço Carbono revestido em PFA, Pintura em Epóxi
Esfera / Haste	6f = Aço Inoxidável 304 revestido em PFA
Sedes	P = PTFE
Gaxetas	PTFE tipo Chevron
Parafusos	Aço Inoxidável 18-8
Acionamento	Alavanca (1" a 4") com trava, Caixa de Redução (6")
Opcionais	B7 = Parafusos Zincados 9.8 ou 10.9 (B7 Equivalente) VB = Esfera com furo de alívio para serviço com gás cloro A4 = Parafusos em Aço Inoxidável 316 OH = Volante Oval (2" e abaixo)

Exemplo: 4" FF-1f 6f P-B7 = Válvula Esfera de Passagem Plena, 4",Corpo em Aço Carbono revestido em PFA, Esfera / Haste em Aço Inoxidável 304 revestido em PFA,Sede em PTFE, Gaxetas em PTFE, Parafuscos em B7, alavanca com trava.

Esfera Passagem Reduzida (Esfera Flutuante - Esfera & Haste em 2 peças)

Diâmetro	1" a 4"
Tipo de Corpo	FR = Flangeada Passagem Reduzida
Material do Corpo	1f = Aço Carbono revestido em PFA, Pintura em Epóxi
Esfera	6f = Aço Inoxidável 304 revestido em PFA
Haste	6f = Aço Inoxidável 304 revestido em PFA
Sedes	P = PTFE
Gaxetas	PTFE tipo Chevron
Parafusos	Aço Inoxidável 18-8
Acionamento	Alavanca (1" a 4")
Opcionais	B7 = Parafusos Zincados 9.8 ou 10.9 (B7 Equivalente) VB = Esfera com furo de alívio para serviço com gás cloro A4 = Parafusos em Aço Inoxidável 316 OH = Volante Oval (2" e abaixo)

Exemplo: 3" FR-1f 6f 6f P = Válvula Esfera de Passagem Reduzida, 3", Corpo em Aço Carbono revestido em PFA, Haste em Aço Inoxidável 304 revestido em PFA, Esfera em Aço Inoxidável 304 revestido em PFA, Sede em PTFE, Gaxetas em PTFE, Parafuscos em 18-8, Alavanca com trava.

Amrēsist®

A Bray Company

2045 Silber Road, Houston, Texas 77055
Phone: 713-682-0000 Fax: 713-682-0080
sales@amresist.com www.amresist.com

Todas as afirmações, informações técnicas e recomendações aqui contidas, são apenas para uso geral. Para a aplicação desejada, consulte os representantes Flow-Tek ou a fábrica quanto a requisitos específicos e seleção de materiais. Reservamo-nos o direito de fazer alterações ou modificações no projeto do produto, ou no próprio produto, sem aviso prévio. Patentes válidas e aplicáveis no mundo. Amresist® e Acris® são marcas registradas da BRAY INTERNATIONAL, Inc.
© 2017 Bray International. Todos os direitos reservados.

10-24-2017